第93回全国高等学校野球選手権大会鹿児島大会組合せ表

平成23年7月2日（土）～7月19日（火）〈雨天順延〉 於：県立鴨池球場・鴨池市民球場

準決勝前日（7月17日）は休養日

※は市民球場

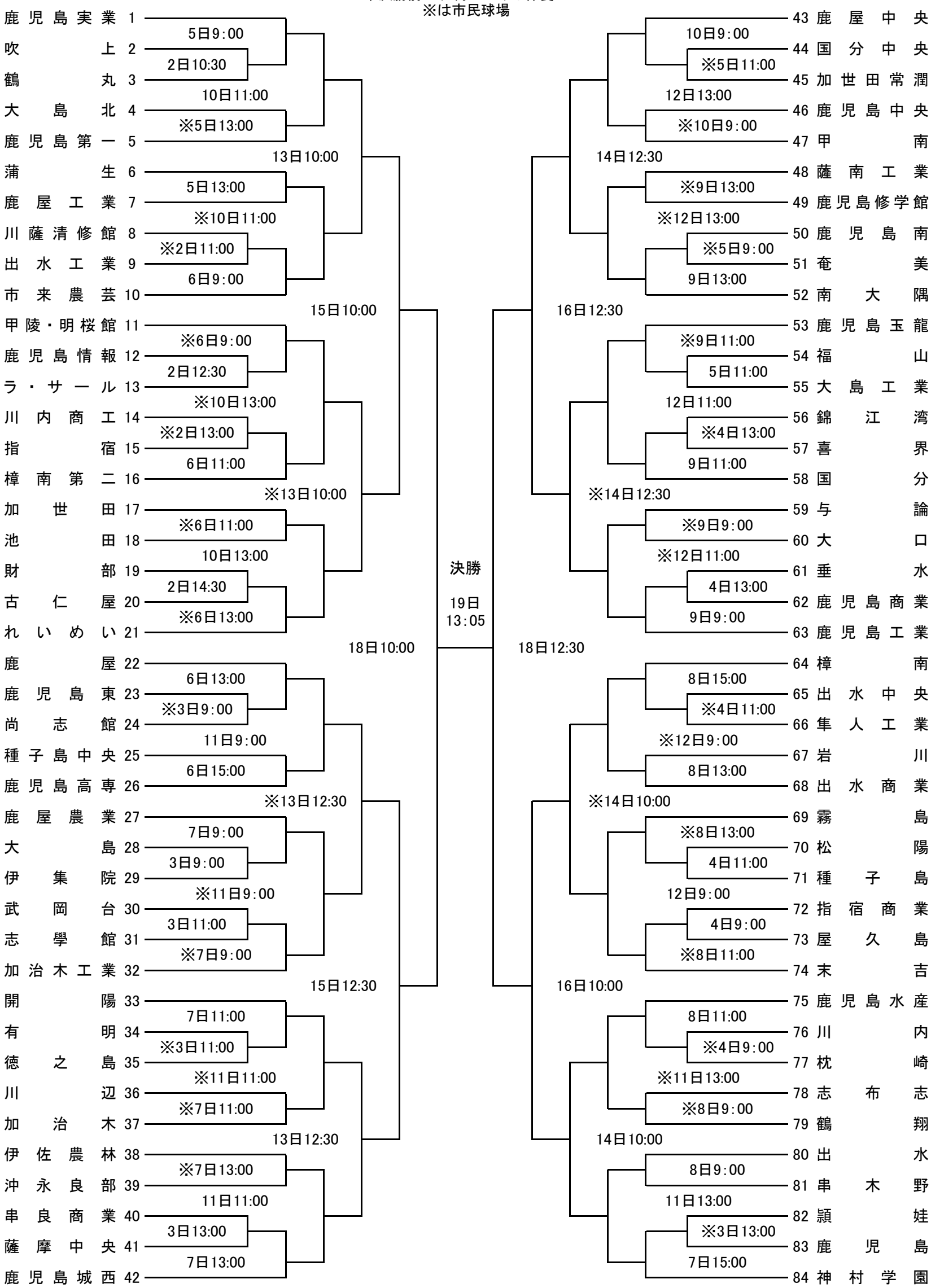

開会式　　7月2日（土） 9：00 県立鴨池球場〈雨天時 鹿児島市多目的屋内運動場〉

選手宣誓　　鹿児島第一　高校　主将　前田 竜太郎　君

まえだ りゅうたろう